¡ES LA HORA DE LIGHT!

ZENIT BLUE BOX

ZENIT BLUE BOX **LIGHT**

ZENIT AUTOGAS SYSTEMS | BEST PART OF DRIVING

¡ZENIT BLUE BOX **LIGHT!**

¡Zenit Blue Box LIGHT!

El controlador de la instalación de autogas LPG& CNG ha sido diseñado en base a nuestros muchos años de experiencia en el sector. La Zenit Blue Box en su versión LIGHT, cumple con las expectativas de los talleres de montaje y con las de los conductores. Este es un producto de la línea BASIC - precio óptimo pero al mismo tiempo, basado técnicamente en la línea PRO.

ZENIT BLUE BOX

LA **VERSIÓN LIGHT** DEL CONTROLADOR ES UNA REPRESENTACIÓN DEL **PENSAMIENTO TECNOLÓGICO POLACO**

BEST PART OF DRIVING

BLUE BOX LIGHT

HA SIDO CREADO GRACIAS A LA EXPERIENCIA DE LOS TÉCNICOS DEL CENTRO DE INVESTIGACIÓN Y DESARROLLO AG CENTRUM. ZENIT BLUE BOX, EN SU VERSIÓN LIGHT ES UN PRODUCTO TOTALMENTE POLACO. **CON „KNOW HOW" POLACO. FABRICACIÓN POLACA. EL PRODUCTO ES 100% POLACO.**

¡INCLUSO **MÁS FUNCIONES** EN LA **LÍNEA BASIC!**

¡ES LA HORA DE **LIGHT!**

La gama de automóviles disponibles en el mercado es muy amplia. Desde las versiones económicas o con bajo presupuesto, pasando por la clase estándar hasta las marcas premium. Somos conscientes de las diferentes necesidades de los conductores en el mercado del automóvil, por lo que la marca Zenit ofrece la disponibilidad de sus instalaciones en 3 gamas de productos: BASIC, PRO y PREMIUM. Ofrecemos a los talleres y a los conductores el nuevo controlador en la gama Zenit BASIC. Modelo Blue Box en la versión LIGHT.

LA VERSIÓN LIGHT ES UNA COMBINACIÓN DEL CONOCIMIENTO Y LAS CAPACIDADES TÉCNICAS DE LA MARCA ZENIT. ¡A PARTIR DE AHORA, LA LÍNEA BASIC OFRECE MUCHO MÁS! ZENIT BLUE BOX LIGHT RESPONDE A LAS NECESIDADES ACTUALES DE LOS CONDUCTORES.

Al crear la versión LIGHT, nos hemos basado en las funcionalidades del modelo Blue Box, muy valoradas por los instaladores. Elegimos lo necesario para la configuración básica de la instalación de gas, y luego, lo cerramos en una carcasa más pequeña, con un conector vertical dedicado 24, para conseguir que la instalación del controlador sea simple y agradable.

ZENIT **BOX** ¡TAMBIÉN PARA LA LÍNEA **BASIC!**

ZENIT BOX – ¡TAMBIÉN PARA LA LÍNEA BASIC!

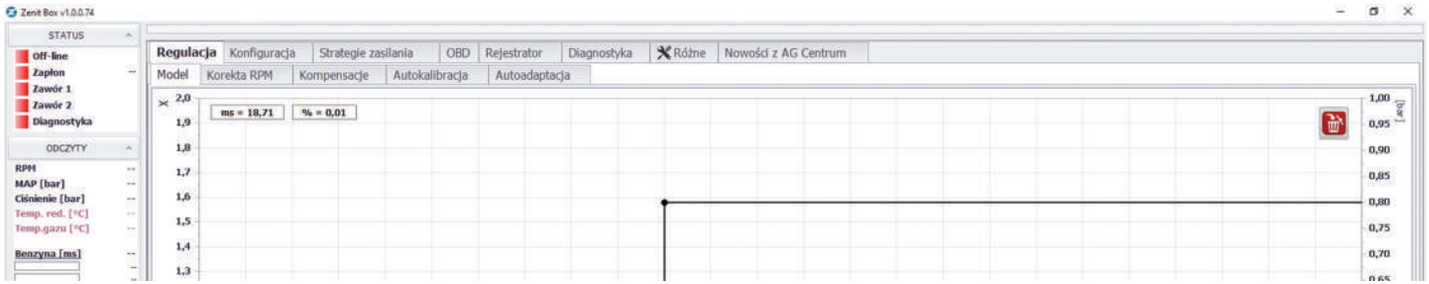

Como instalador, usted apreciará que Blue Box LIGHT tenga una interfaz común con los otros controladores ‚Box'. Usted opera un sólo programa, en lugar de varios diferentes. Blue Box LIGHT le garantiza la posibilidad de cargar un mapa con todos los ajustes, de un controlador Box a otro. Por ejemplo, desde Blue Box OBD o Black Box, a Blue Box en su versión LIGHT. En ese caso, se activarán en un controlador determinado, las funciones que están disponibles.

SOPORTE **TECNICO**

LÍNEA DE ASISTENCIA TÉCNICA **PARA TALLERES**

+48 800 703 039

+48 606 145 996

TECHNICZNY@AGCENTRUM.PL

LU. - VI. 8:00 - 20:00 (CET), SÁ. 8:00 -14.00 (CET)

VERSIONES DEL CONTROLADOR BLUE BOX

CALIDAD **HOMOLOGADA**

El controlador Zenit Blue Box LIGHT tiene las homologaciones requeridas legalmente, otorgadas por los organismos de prueba y certificación. Las aprobaciones de los conductores para la versión LIGHT son las mismas que en las versiones estándar y OBD. La elección de la instalación de Zenit Blue Box LIGHT es una garantía de funcionamiento estable y calidad homologada.

E20 67R-01 1029

E20 110R-01 0053

E20 10R-04 3857

VERSIÓN LIGHT

Zenit Blue Box en versión LIGHT
La carcasa compacta, la parte inferior de la pegatina en gris y la nota „LIGHT" al lado de la información sobre el número de cilindros soportados

VERSIÓN STANDARD

Zenit Blue Box en versión STANDARD
La parte inferior de la pegatina en color gris

VERSIÓN OBD

Zenit Blue Box en versión OBD
La parte inferior de la pegatina en azul marino,y la nota **„OBD"** junto a la información sobre el número de cilindros admitidos

¡CARCASA PROBADA!

PROBADA DE MATERIAL COMPUESTO. ES UNA COMBINACIÓN DE POLIAMIDA CON 30% DE FIBRA DE VIDRIO. GRACIAS A ESTO, LA CARCASA SE CARACTERIZA POR:

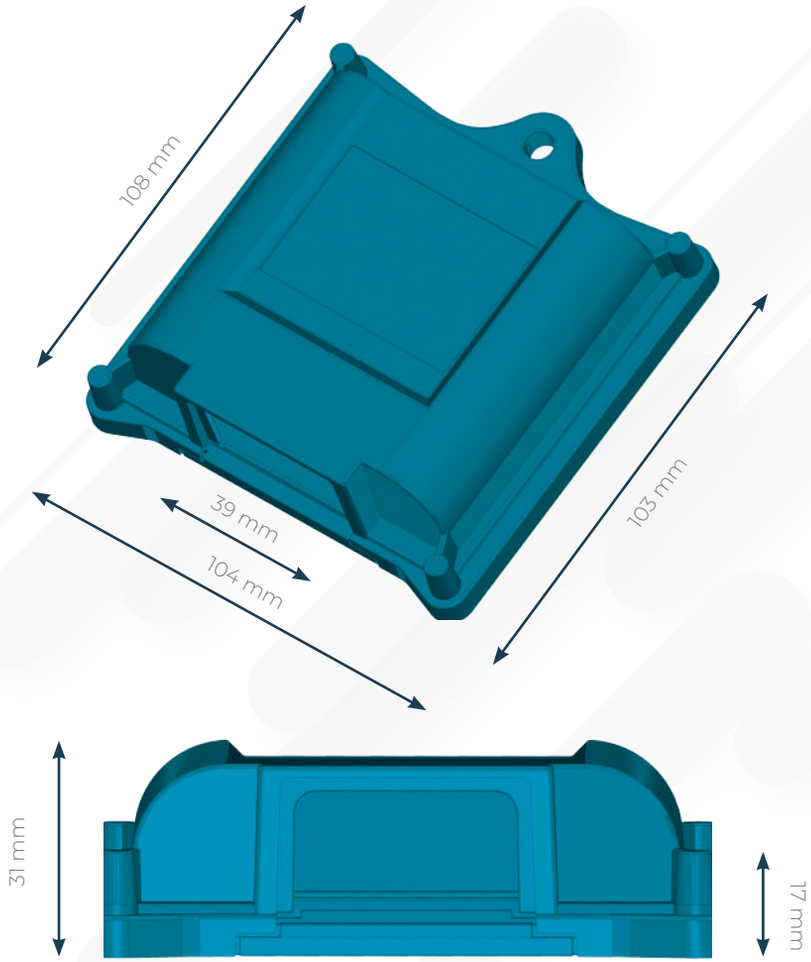

- expansión térmica mínima
- gran resistencia
- resistente a altas temperaturas
- la temperatura máxima en su funcionamiento + 180°C
- gran dureza en su superficie
- alta rigidez
- estabilidad dimensional.

INFORMACIÓN BÁSICA

tipo de inyección:	indirecta
número de cilindros admitidos:	3 | 4
tipo de combustible de gas:	LPG&CNG

MARCA: ZENIT | MODELO: BLUE BOX | VERSIÓN: LIGHT

HARDWARE

AUTO MOTIVE

PROCESADOR AUTOMOTRIZ CERTIFICADO

Procesador Freescale probado en versiones estándar y OBD. Ideal para aplicaciones en el sector del automóvil. Es resistente a las interferencias electromagnéticas, lo cuál es importante para el trabajo del instalador, especialmente al montar instalaciones para automóviles de diez a veinte años. Gracias a un barniz especial en la placa, es resistente a la humedad.

VERSIÓN **LIGERA**

- Tensión de alimentación: de 9V a 16V
- Corriente (suministro): hasta un máx. 10 A
- Temperatura de trabajo: -20°C a +120°C
- **¡RESISTENTE A LA HUMEDAD!**

NXP freescale™

INTERRUPTOR

En la versión LIGHT es posible usar 2 tipos de interruptores Zenit. El interruptor utilizado en el modelo Blue Box y el interruptor RGB utilizado en el modelo Black Box (solo estará disponible una parte de la funcionalidad correspondiente a las líneas Premium).

LA **ELECTRÓNICA INCLUYE:**

- El controlador Zenit Blue Box Light
- Un arnés eléctrico contrastado y elogiado
- Sensor MAP con sensor de temperatura del gas
- Interruptor integrado de última generación
- Sensor de reducción de la temperatura
- indicador de nivel y reserva de gas en el tanque (opcional)

CONECTOR ELÉCTRICO DE **24-PINES**

El conector eléctrico de Zenit Blue Box LIGHT es diferente del conector utilizado en la versión estándar y en la versión OBD del producto. En la versión LIGHT, se utiliza un conector homologado de 24 pines que mantiene las funciones necesarias del controlador. De acuerdo con la idea de reducción, diseñamos la ECU con los parámetros necesarios para el funcionamiento de las instalaciones de autogas - en un PCB con una superficie pequeña.

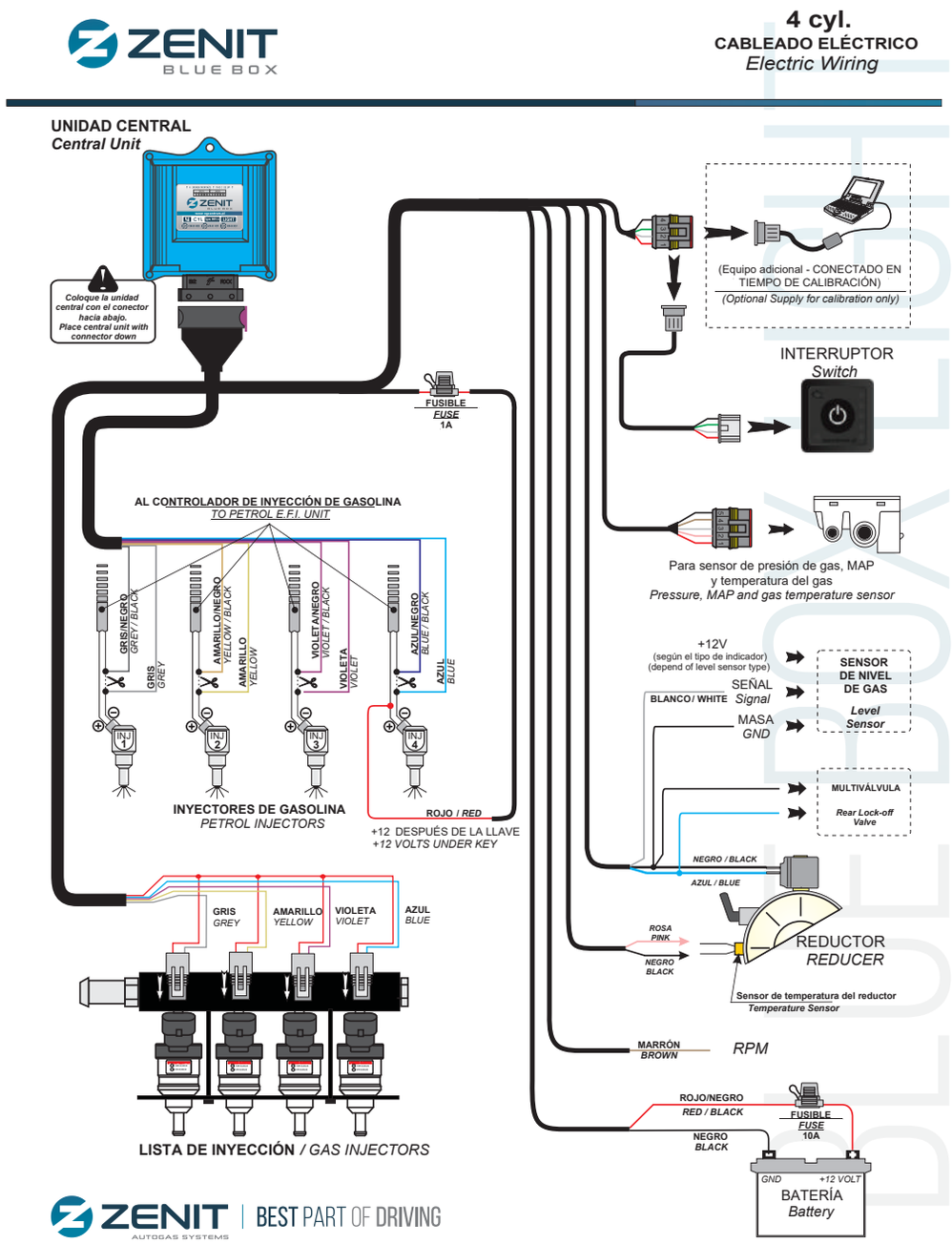

INSTALACIÓN ESTABLE

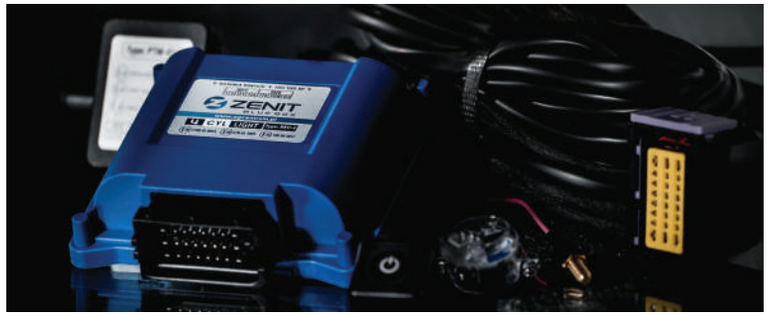

La línea BASIC representa la solución para los conductores que esperan una instalación con un funcionamiento estable, manteniendo un precio favorable. Es ideal para automóviles con motores con un diseño simple y poco exigente, así como para los automóviles híbridos. En el Centro de Investigación y Desarrollo AG Centrum, el controlador de la versión LIGHT ha sido sometido a pruebas internas de resistencia, presión, temperatura y compatibilidad electromagnética. Posteriormente, la versión LIGHT ha sido sometida a diversos tests en organismos de prueba externos, obteniendo la homologación. Cumple con todos los criterios de calidad y requisitos formales para la instalación como elemento principal de la instalación de gas LPG&CNG en automóviles.

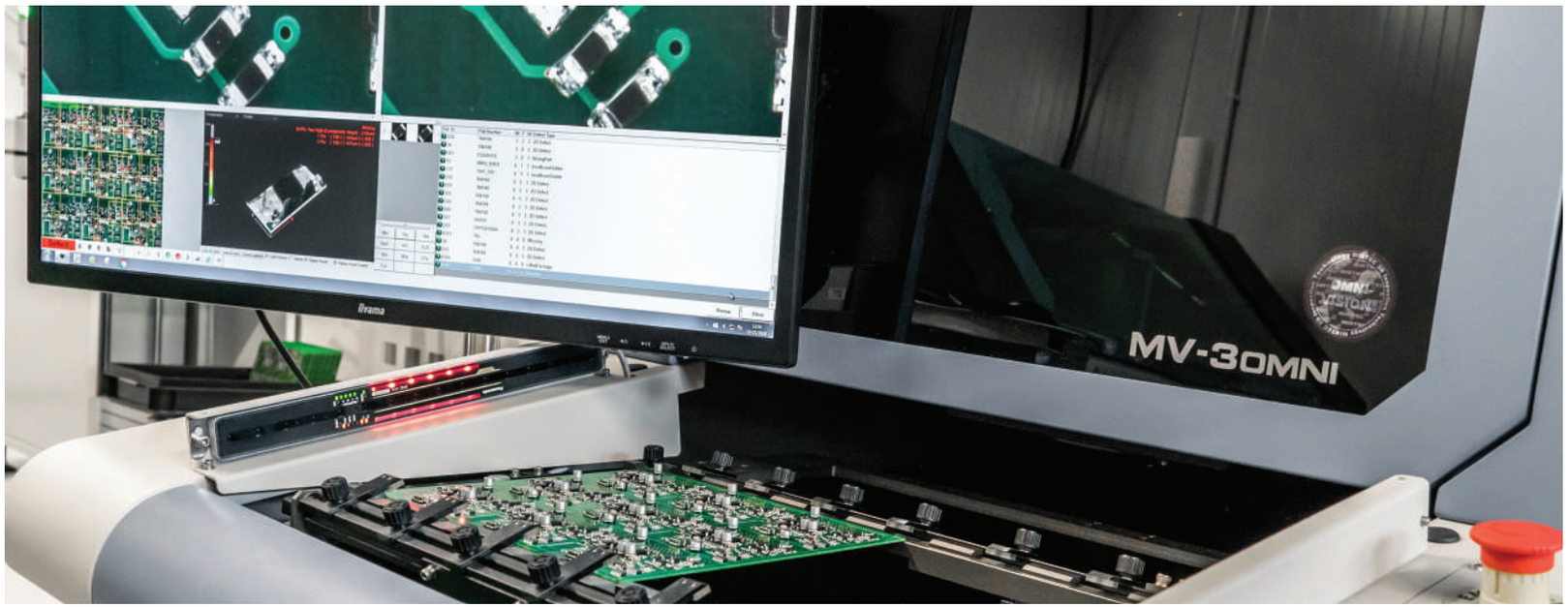

INSTALACIÓN ESTABLE

¿QUÉ OBTIENE AL **ELEGIR ZENIT BLUE BOX EN LA VERSIÓN LIGHT?**

- sensor de presión y temperatura de gas (T-MAP) integrado en el flujo
- cambio permanente de los cilindros seleccionados a gasolina
- compensación por la tensión de alimentación
- lectura de rpm desde el sensor del árbol de levas
- inicio rápido con gas
- soporte para la apertura total de inyectores de gasolina
- regulación de la mezcla de gases durante la apertura total de los inyectores
- inyección suave de gasolina mientras se trabaja con gas
- opción 'VAG en Frío'
- marco congelado
- prueba de timbre
- función "crédito"
- ¡actualización automática de software
- recordatorio de revisión de la instalación
- soporte de bucle de inyector de gasolina

información sobre el vehículo y la instalación de gas – en la ventana de configuración encontrará un espacio donde tiene que introducir la información necesaria sobre el modelo de automóvil, la capacidad del motor, los componentes de instalación utilizados, por ejemplo, el tamaño de la boquilla. Cuando el automóvil llega al taller de servicio, en lugar de preguntarle al propietario o buscar los parámetros del automóvil en el certificado de registro del vehículo, ¡tiene todos los datos necesarios con sólo hacer clic en un botón!

solución para automóviles híbridos - ¡las electroválvulas siempre están abiertas, a pesar de que el motor se pare!

BLUE **BOX**
LIGHT + HÍBRIDO

El mercado de automóviles híbridos está creciendo con fuerza. Sus propietarios deciden cada vez más montar una instalación de gas. A diferencia de los productos de la competencia, Zenit Blue Box LIGHT garantiza un viaje tranquilo y agradable. Esto es posible gracias a la funcionalidad dedicada: apertura permanente de las electroválvulas. Gracias a esto, se elimina el sonido característico de apertura y cierre de las electroválvulas al cambiar el modo de funcionamiento de un motor eléctrico a un motor de gasolina con instalación de gas. Así, viajar con Zenit se vuelve aún más cómodo.

Funcionalidad completa descrita en el material de Zenit „Comparación de controladores" - disponible en la página www.agcentrum.pl

¡ZENIT BLUE BOX **ES ECO!**

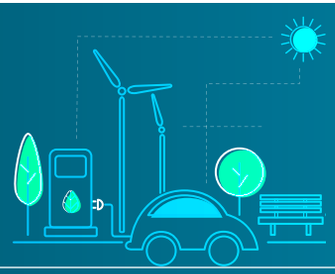

El uso de instalaciones de autogás tiene un impacto positivo en el medio ambiente - ya que reduce significativamente el nivel de emisiones de escape. Uno de los problemas globales en el mundo es la contaminación del medio ambiente y el smog. Lo observamos y lo sentimos en nuestra propia piel. En gran medida, la contaminación proviene del sector del transporte. Una forma efectiva de mejorar la calidad del aire, reducir el smog y reducir la contaminación es convertir su automóvil a LPG. Al elegir una instalación de gas, usted contribuye a la protección de nuestro bien común, que es el medio ambiente natural y el planeta Tierra.

MENOS
MONÓXIDO DE CARBONO

MENOS
DIÓXIDO DE CARBONO

MENOS
HIDROCARBUROS Y ÓXIDOS DE NITRÓGENO

Además - al elegir una instalación de gas específica - Zenit Blue Box - usted contribuye a la protección del medio ambiente. ¿Por qué? ¡Porque la instalación se embala en cajas de cartón ECO! Cada paquete está preparado para el reciclaje - debido al tipo de papel gris utilizado y al tipo de impresión.

¡ECO FRIENDLY **CON ZENIT BLUE BOX LIGHT!**

iZENIT BLUE BOX **ES ECO!**

ZENIT BLUE BOX

¡ES LA HORA DE LIGHT!

Instalación básica de línea - **Zenit Blue Box LIGHT -** se creó gracias a la experiencia y el conocimiento del fabricante de instalaciones de autogás de LPG&CNG: **AG Centrum**. Todos los días, en nuestro Centro de Investigación y Desarrollo, las instalaciones Zenit son diseñadas por un equipo de técnicos experimentados. Como resultado, cumplimos con las expectativas de los clientes de todo el mundo, y cientos de miles de automóviles en más de 50 países están equipados con instalaciones Zenit.

ZENIT AUTOGAS SYSTEMS | BEST PART OF DRIVING

ZENIT BLUE BOX **LIGHT**

/ZenitAutogas

| www.zenitautogas.pl | www.agcentrum.pl |